Art. Nr.: 4760.0000.XX
Doc. Nr.: DS068K02
Revision Year: 2015

TECHNICAL SPECIFICATIONS

# SPREIZER X6

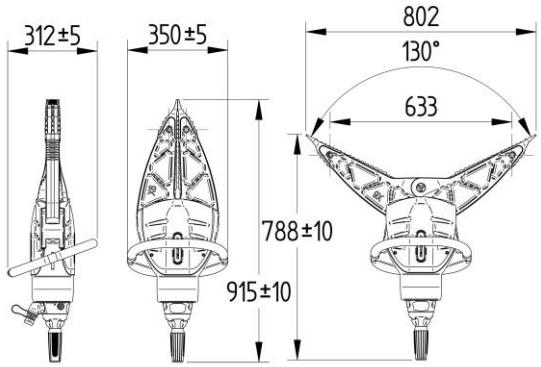


| SPREIZER X6 | NEO1 | HP/FF |
|---|---|---|
| Maximale Nenndruck | UltimatePressure™ 350 Bar | UltimatePressure™ 350 Bar |
| Anschlußschlauch Sicherheitsfaktor | - | 8:1 (2800 bar) |
| Abmessungen (L x B x H) | 915 x 350 x 312 mm | 915 x 350 x 312 mm |
| Gewicht | 25.5 kg | 26.7 kg |
| Maximale Spreizöffnung | 802 mm | 802 mm |
| Max. Spreizkraft an der Basis von der Armplatte[1] | 109.0 - 2273.8 kN | 109.0 - 2273.8 kN |
| Spreizkraft an der Basis von der Spitze | 77.7 - 172.0 kN | 77.7 - 172.0 kN |
| Maximale Spreizkraft 25 mm von der Spitze | 60.4 - 87.4 kN | 60.4 - 87.4 kN |
| NFPA HSF | 80.9 kN | 80.9 kN |
| NFPA LSF | 57.0 kN | 57.0 kN |
| Maximale Zugöffnung | 633 mm | 633 mm |
| Maximale Zugkraft | 69.3 - 110.6 kN | 69.3 - 110.6 kN |
| NFPA HPF | 74.2 kN | 74.2 kN |
| NFPA LPF | 52.8 kN | 52.8 kN |
| Quetschkraft an der Basis der Armzähne[1] | 173.4 - 245.7 kN | 173.4 - 245.7 kN |
| EN 13204 | BS60.4-802-25.5 | BS60.4-802-26.7 |
| NFPA 1936 | Konform | Konform |

| ZUBEHÖR | Art. Nr. |
|---|---|
| LED Zusatzbeleuchtung | 9500.1000 |
| Kette und Schäkel | 2310.3000 |
| Schneid und Schälbacken | 2160.6125 |

[1] Maximal ist eine theoretische Kraft
Alle Kräfte mit EN13204-zertifiziertes Aggregat mit Überdruckventilen konform EN13204 zulässigen Druckanforderungen

Informationen in diesem Dokument gelten als akkurat. Allerdings garantiert RESQTEC nicht für die Vollständigkeit oder Korrektheit der bereitgestellten Informationen..

**RESQTEC Zumro B.V.**
Meer en Duin 82 I 2163 HC Lisse, the Netherlands
**T** +31 (0)252 419002 **F** +31 (0)252 411794
**E** info@resqtec.com **W** www.resqtec.com